HERCULES
GREEN ECO THERM





AUTOMATICKÝ LITINOVÝ KOTEL NA DŘEVNÍ PELETY | AUTOMATICKÉ PŘIKLÁDÁNÍ

VIADRUS

Teplo pro váš domov
od roku 1888

Hercules Green Eco Therm

Automatický litinový kotel na dřevní pelety

Kotel Hercules Green Eco Therm je určen k úspornému a ekologickému vytápění dřevními peletami v plně automatickém modulovaném režimu včetně automatického zapalování. Komplet hořáku je dodáván v dřevěné bedně sloužící jako zásobník paliva s kapacitou 80 kg pelet.

Výkon dle počtu článků:
7,5 – 32 kW



Přednosti:

- splňuje emisní třídu 4 dle ČSN EN 303-5
- účinnost až 87,9 %
- automatické zapalování
- hlídání plamene optickým senzorem
- výkon kotle podle počtu článků
- základní zásobník v ceně kompletu
- přísun paliva z libovolného zásobníku
- vysoká životnost českého litinového výměníku
- univerzální podavač pelet součástí dodávky
- jednoduchá, časově nenáročná obsluha a údržba
- snadné čištění
- příprava pro pokojový termostat

AUTOMATICKÉ PŘIKLÁDÁNÍ | PRO RODINNÝ DŮM | DŘEVNÍ PELETY

Základní technické parametry

Počet článků	ks	5 (25S)	5 (25J)	7 (32S)	7 (32J)
Třída kotle dle EN 303-5	•	4	3	3	4
Jmenovitý výkon	kW	7,5–25		9,6–32	
Účinnost	%	<86,8		<87,9	
Celkové rozměry (včetně hořáku) – výška × šířka × délka	mm	1218 × 1309 × 1335		1218 × 1309 × 1527	
Hmotnost včetně dodávaného zásobníku paliva	kg	332		401	
Doba hoření hoření při jmenovitém výkonu – dodaný zásobník / / zásobník na přání	hod.	14:17 / 78:33		10:625 / 58:75	
Obsah vody	l	40,9		50,3	
Kapacita dodávaného zásobníku paliva	kg	85			
Kapacita zásobníku paliva na přání	kg	470			
Pracovní / zkušební přetlak vody	kPa	400–800			
Doporučená provozní teplota topné vody	°C	60–80			
Minimální teplota vratné vody	°C	60			
Hladina hluku	dB	<65 dB (A)			
Přípojky topné a vratné vody	•	1 1/2“			
Připojovací napětí	•	1/N/PE 230 V AC 50 Hz TN-S			
Elektrický příkon provozní/maximální	W	100 / 200			
Elektrické krytí	•	IP 20			

Hercules Green Eco Therm
– technický výkres

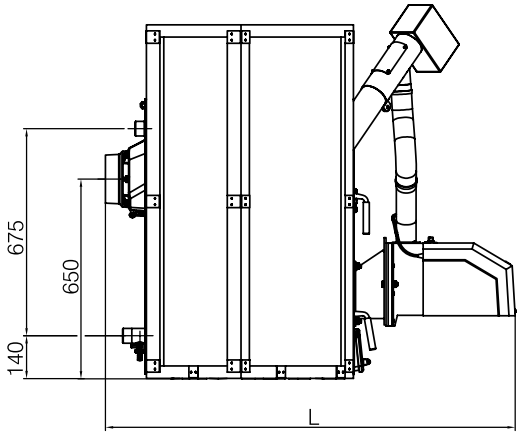

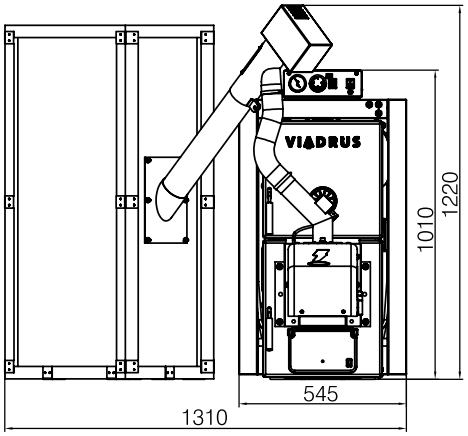

PRODUKTOVÝ LIST
9

Váš prodejce





VIADRUS

VIADRUS a.s.
Bezručova 300 | 735 81 Bohumín
INFOLINKA: 800 133 133
fax: +420 596 082 822
mail: info@viadrus.cz
► **www.viadrus.cz**