VIADRUS

Šetří a hřeje!

SPLŇUJE 3. EMISNÍ TŘÍDU dle ČSN EN 303-5

Hercules Green Eco Therm

Automatický litinový kotel na dřevní pelety



Kotel Hercules Green Eco Therm je určen k úspornému a ekologickému vytápění dřevními peletami v automatickém režimu s minimálními nároky na obsluhu kotle. Výkon kotle je regulován modulačním regulátorem. Automatický provoz kotle včetně zapalování paliva je ovládáno řídícím modulem umístněným na hořáku. Konstrukce litinového výměníku vychází z provozně osvědčeného kotle Hercules U22 a je zárukou vynikající funkce a životnosti. Komplet hořáku je dodáván v dřevěné bedně, kterou lze použít jako zásobník paliva s kapacitou 80 kg pelet.

Přednosti:
- splňuje třídu 3 dle ČSN EN 303-5
- vysoká účinnost
- automatické zapalování
- hlídání plamene optickým členem
- základní zásobník v ceně kompletu
- přísun paliva z libovolného zásobníku
- vysoká životnost litinového kotlového tělesa
- univerzální podavač pelet součástí dodávky
- jednoduchá, časově nenáročná obsluha a údržba
- snadné čištění

Green eco Therm

Palivo / vlhkost:
- dřevní pelety, Ø 6~8 mm / <12%

Výkon (dle typu hořáku):
- 7,5~25 / 9,6~32 kW

CE

Základní technické parametry

Počet článků (verze kotle)	ks	5 (25X)	7 (32X)
Třída kotle dle EN 303 - 5	-	3	
Výkon minimální-nominální	kW	7,5~25,0	9,6~32,0
Orientační spotřeba paliva pro minimální-nominální výkon	kg/h	1,4~6,0	2,4~8,0
Účinnost	%	<86,8	<87,9
Max. teplota spalin	°C	<205	<210
Kapacita dodávaného dřevěného zásobníku paliva	kg	85	
Doba hoření při minimálním-jmenovitém výkonu (dřevěný z.)	h	60,7~14,2	35,4~10,6
Kapacita variantního plechového zásobníku paliva	kg	470	
Doba hoření při minimálním-jmenovitém výkonu (plechový z.)	h	335,7~78,3	195,8~58,8
Rozměry bez zásobníku - výška x šířka	mm	1050 x 550	
- hloubka vč. hořáku	mm	1335	1527
Hmotnost kotle bez zásobníku	kg	312	377
Průměr kouřového hrdla	mm	160	160
Komínový tah	Pa	15~20	25~30
Přípojky topné a vratné vody	-	6/4"	
Provozní přetlak vody	kPa	50~400	
Zkušební přetlak vody	kPa	800	
Doporučená provozní teplota topné vody	°C	60~90	
Doporučená teplota vstupní vody	°C	>60	
Objem vodního prostoru	l	40,9	50,3
Hladina hluku	dB	<65 dB (A)	
Připojovací napětí	-	1/N/PE 230 V AC 50 Hz TN-S	
Maximální elektrický příkon při provozu / při zapalování	W	100 / 1200	
Elektrické krytí	-	IP20	

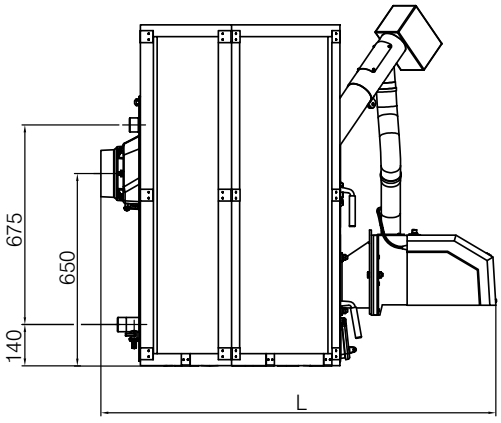

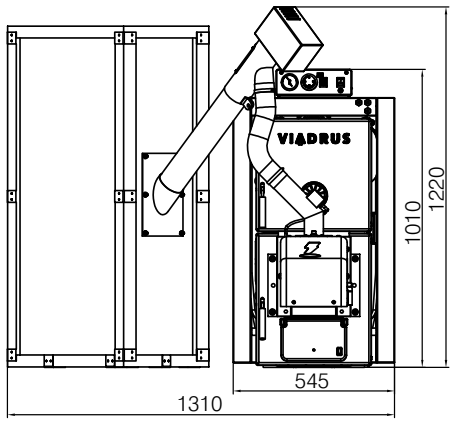



Sestava kotle s dřevěným zásobníkem



Peletový hořák Senior



Peletový hořák Junior



Litinový podstavec (volitelný doplněk)



Plechový zásobník (volitelný doplněk)

Váš prodejce

Tento prospekt je pouze ilustrační a informativní.

VIADRUS a.s., Bezručova 300, 735 81 Bohumín, tel.: +420 596 083 050, fax: +420 596 082 822
www.viadrus.cz, info@viadrus.cz